描述

主要特点

-
-
-
-
-
-
-
-

应用

-
-
-
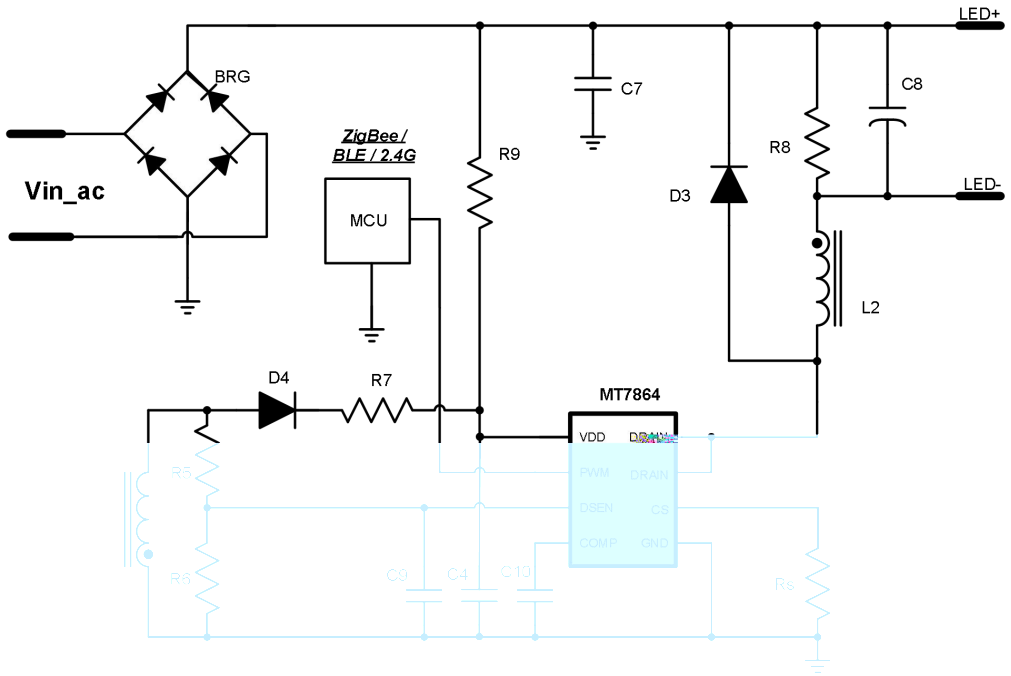
典型应用电路